シュマルツツーリングシステム SXT

パイプ用クランプ SXT-CL

平行・直交接続向けパイプ用クランプ

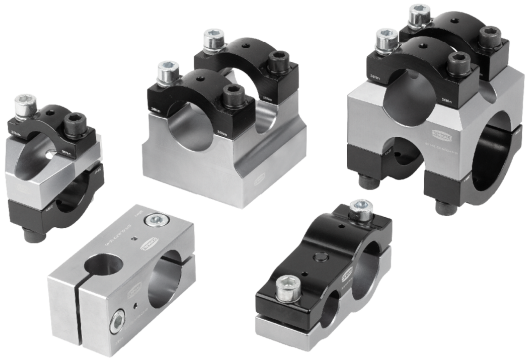

パイプ用クランプ SXT-CL

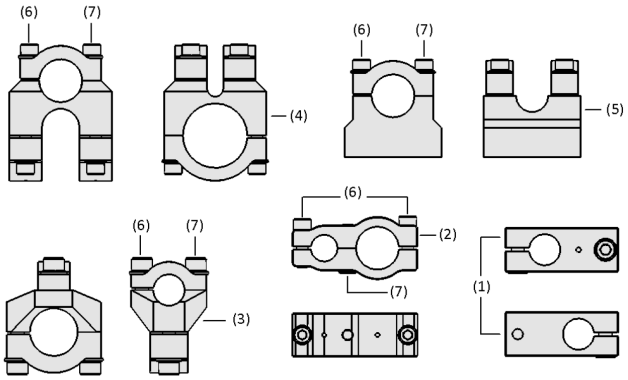

システムデザイン パイプ用クランプ SXT-CL

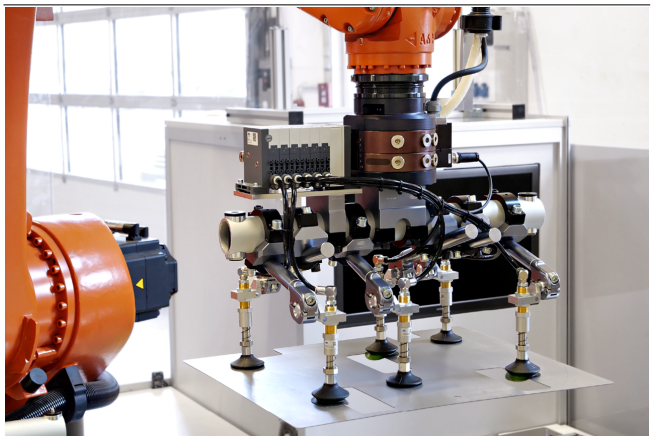

あらゆる向きと位置でのパイプ接続を可能にするクランプ SXT-CL

業界特有のアプリケーションへの適合性

アプリケーション

- フレキシブルに調整可能な、パイプ接続用クランプ
- プレスショップやボディショップの一般的なツーリングに使用されるパイプ径に対応
- 軽量なため、自動車業界におけるダイナミックな搬送プロセスに対応

デザイン

- 直交接続 (1, 3, 4) 用と平行接続 (2) 用をラインアップ
- クランプを付け外す時に分かりやすいようネジを色分け (黒: 固定、グレー: 外す) (6、7)
- Ø25 mm、Ø40 mm、Ø60 mm、1インチ (Ø25.4 mm)、1.5インチ (Ø38.1 mm)、2.5インチ (Ø63.5 mm) のパイプ接続口 (1～5)　※デザインと径の組み合わせは各製品情報をご参照ください

製品特徴

- 高耐久かつ軽量なため、高速搬送に適した平行・直交向けパイプ用クランプ
- シンプルなモジュール式のため、素早く容易に設計や組立てが可能
- プレスショップやボディショップの一般的なツーリングに使用されるパイプ径に対応しているため、既存のツーリングシステムにも組み込み可能

© J. Schmalz GmbH / 技術的な変更がある場合がございます / 上で生成された 20.12.2023

シュマルツに連絡してください。 Schmalz K.K / 〒224-0027 横浜市都筑区大棚町3001-7/ +81 45 565-5150 / schmalz@schmalz.co.jp

パイプ用クランプ SXT-CL

平行・直交接続向けパイプ用クランプ

発注コード パイプ用クランプ SXT-CL

SXT-CL	–	DX	–	MOD	–	40	–	60
1		2		3		4		5

1 – 製品仕様

タイプ	種類
SXT-CL	パイプ用クランプ

2 – クランプ

タイプ	種類
X	パイプ2本 直交・クランプ1箇所
DX	パイプ2本 直交・クランプ2箇所
P	パイプ2本 平行・クランプ1箇所

3 – 製品仕様

タイプ	種類
MOD	モジュラー成形タイプ (開くためパイプの付外しが簡易)
FIX	一体成形タイプ

4 – 接続パイプ径 (1本目)

タイプ	サイズ
25	Ø 25 mm
40	Ø 40 mm
60	Ø 60 mm

5 – 接続パイプ径 (2本目)

タイプ	サイズ
25	Ø 25 mm
40	Ø 40 mm
60	Ø 60 mm
1IN	Ø 1 インチ
1.5IN	Ø 1.5 インチ
2.5IN	Ø 2.5 インチ

パイプ用クランプ SXT-CLは、すぐに接続可能な製品として納品されます。

アクセサリ: パイプ SXT-RT

シュマルツに連絡してください。 Schmalz K.K / 〒224-0027 横浜市都筑区大棚町3001-7/ +81 45 565-5150 / schmalz@schmalz.co.jp

パイプ用クランプ SXT-CL

平行・直交接続向けパイプ用クランプ

発注データ パイプ用クランプ SXT-CL

型式	製品コード
SXT-CL 40 AL	10.07.13.00010
SXT-CL 60 AL	10.07.13.00011
SXT-CL DX MOD 40 40 AL	10.07.13.00122
SXT-CL DX MOD 40 60 AL	10.07.13.00123
SXT-CL DX MOD 60 60 AL	10.07.13.00124
SXT-CL P 25 25 AL	10.07.13.00109
SXT-CL P 25 40 AL	10.07.13.00110
SXT-CL P 40 40 AL	10.07.13.00111
SXT-CL X FIX 25 25 AL	10.07.13.00125
SXT-CL X FIX 25 40 AL	10.07.13.00126
SXT-CL X FIX 40 40 AL	10.07.13.00127
SXT-CL X FIX 40 60 AL	10.07.13.00128
SXT-CL X MOD 25 25 AL	10.07.13.00023
SXT-CL X MOD 25 40 AL	10.07.13.00024
SXT-CL X MOD 25 60 AL	10.07.13.00025
SXT-CL X MOD 40 40 AL	10.07.13.00026
SXT-CL X MOD 40 60 AL	10.07.13.00027
SXT-CL X MOD 60 60 AL	10.07.13.00028
SXT-CL X MOD 25 AL 1IN	10.07.13.00150
SXT-CL X MOD 25 AL 1.5IN	10.07.13.00029
SXT-CL X MOD 25 AL 2.5IN	10.07.13.00030
SXT-CL X MOD 40 AL 1.5IN	10.07.13.00031
SXT-CL X MOD 40 AL 2.5IN	10.07.13.00032

型式	製品コード
SXT-CL-MP D 40 215	10.07.13.00216
SXT-CL-MP D 60 215	10.07.13.00217

シュマルツに連絡してください。 Schmalz K.K / 〒224-0027 横浜市都筑区大棚町3001-7/ +81 45 565-5150 / schmalz@schmalz.co.jp

パイプ用クランプ SXT-CL

平行・直交接続向けパイプ用クランプ

発注データ アクセサリ パイプ用クランプ SXT-CL

型式		SXT-RT 25x150...3000 5 AL	SXT-RT 40x150...3000 6 AL	SXT-RT 60x150...4000 5 AL
SXT-CL 40 AL	パイプ（クロスビーム）	-	10.07.13.00145	-
SXT-CL 60 AL	パイプ（クロスビーム）	-	-	10.07.13.00147
SXT-CL DX MOD 40 40 AL	パイプ（クロスビーム）	-	10.07.13.00145	-
SXT-CL DX MOD 40 60 AL	パイプ（クロスビーム）	-	10.07.13.00145	10.07.13.00147
SXT-CL DX MOD 60 60 AL	パイプ（クロスビーム）	-	-	10.07.13.00147
SXT-CL P 25 25 AL	パイプ（クロスビーム）	10.07.13.00146	-	-
SXT-CL P 25 40 AL	パイプ（クロスビーム）	10.07.13.00146	10.07.13.00145	-
SXT-CL P 40 40 AL	パイプ（クロスビーム）	-	10.07.13.00145	-
SXT-CL X FIX 25 25 AL	パイプ（クロスビーム）	10.07.13.00146	-	-
SXT-CL X FIX 25 40 AL	パイプ（クロスビーム）	10.07.13.00146	10.07.13.00145	-
SXT-CL X FIX 40 40 AL	パイプ（クロスビーム）	-	10.07.13.00145	-
SXT-CL X FIX 40 60 AL	パイプ（クロスビーム）	-	10.07.13.00145	10.07.13.00147
SXT-CL X MOD 25 25 AL	パイプ（クロスビーム）	10.07.13.00146	-	-
SXT-CL X MOD 25 40 AL	パイプ（クロスビーム）	10.07.13.00146	10.07.13.00145	-
SXT-CL X MOD 25 60 AL	パイプ（クロスビーム）	10.07.13.00146	-	10.07.13.00147
SXT-CL X MOD 40 40 AL	パイプ（クロスビーム）	-	10.07.13.00145	-
SXT-CL X MOD 40 60 AL	パイプ（クロスビーム）	-	10.07.13.00145	10.07.13.00147
SXT-CL X MOD 60 60 AL	パイプ（クロスビーム）	-	-	10.07.13.00147
SXT-CL X MOD 25 AL 1IN	パイプ（クロスビーム）	10.07.13.00146	-	-
SXT-CL X MOD 25 AL 1.5IN	パイプ（クロスビーム）	10.07.13.00146	-	-
SXT-CL X MOD 25 AL 2.5IN	パイプ（クロスビーム）	10.07.13.00146	-	-
SXT-CL X MOD 40 AL 1.5IN	パイプ（クロスビーム）	-	10.07.13.00145	-
SXT-CL X MOD 40 AL 2.5IN	パイプ（クロスビーム）	-	10.07.13.00145	-

テクニカルデータ パイプ用クランプ SXT-CL

型式	本体質量 [g]	材質
SXT-CL 40 AL	1230	アルミニウム
SXT-CL 60 AL	1590	アルミニウム
SXT-CL DX MOD 40 40 AL	970	アルミニウム
SXT-CL DX MOD 40 60 AL	1285	アルミニウム
SXT-CL DX MOD 60 60 AL	1380	アルミニウム
SXT-CL P 25 25 AL	355	アルミニウム
SXT-CL P 25 40 AL	390	アルミニウム
SXT-CL P 40 40 AL	445	アルミニウム
SXT-CL X FIX 25 25 AL	215	アルミニウム
SXT-CL X FIX 25 40 AL	415	アルミニウム
SXT-CL X FIX 40 40 AL	450	アルミニウム
SXT-CL X FIX 40 60 AL	1125	アルミニウム
SXT-CL X MOD 25 25 AL	315	アルミニウム
SXT-CL X MOD 25 40 AL	415	アルミニウム
SXT-CL X MOD 25 60 AL	580	アルミニウム
SXT-CL X MOD 25 AL 2.5IN	545	アルミニウム
SXT-CL X MOD 40 40 AL	550	アルミニウム
SXT-CL X MOD 40 60 AL	640	アルミニウム
SXT-CL X MOD 60 60 AL	920	アルミニウム
SXT-CL X MOD 25 AL 1IN	315	アルミニウム
SXT-CL X MOD 25 AL 1.5IN	430	アルミニウム
SXT-CL X MOD 40 AL 1.5IN	570	アルミニウム
SXT-CL X MOD 40 AL 2.5IN	655	アルミニウム

シュマルツに連絡してください。 Schmalz K.K / 〒224-0027 横浜市都筑区大棚町3001-7/ +81 45 565-5150 / schmalz@schmalz.co.jp

パイプ用クランプ SXT-CL

平行・直交接続向けパイプ用クランプ

デザインデータ パイプ用クランプ SXT-CL

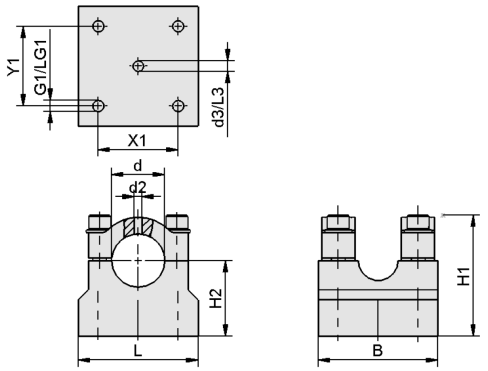

SXT-CL

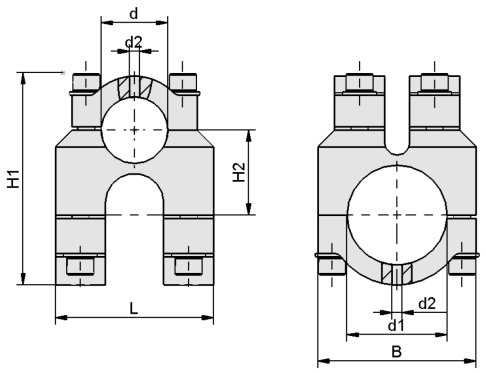

SXT-CL DX

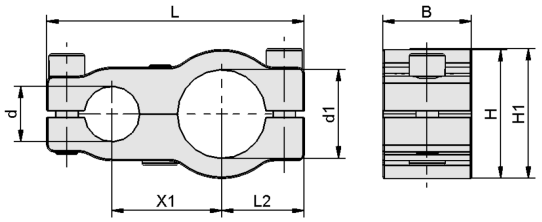

SXT-CL P 25 40

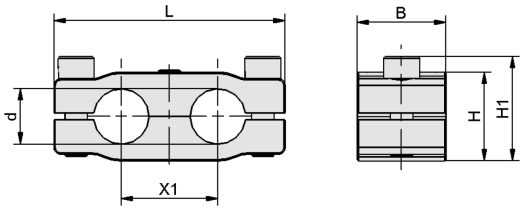

SXT-CL P

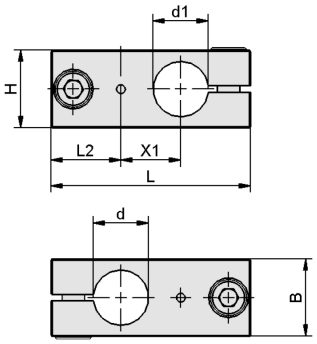

SXT-CL X FIX

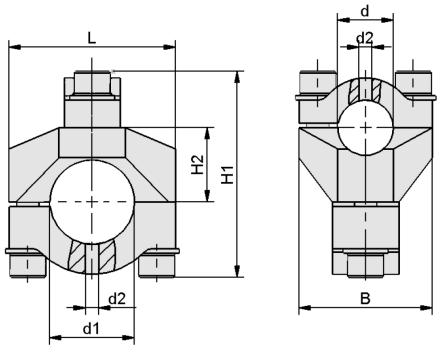

SXT-CL X MOD

シュマルツに連絡してください。 Schmalz K.K / 〒224-0027 横浜市都筑区大棚町3001-7/ +81 45 565-5150 / schmalz@schmalz.co.jp

パイプ用クランプ SXT-CL

平行・直交接続向けパイプ用クランプ

デザインデータ パイプ用クランプ SXT-CL

型式	B [mm]	d [mm]	d1 [mm]	d2 [mm]	d3 [mm]	G1	H [mm]	H1 [mm]	H2 [mm]	L [mm]	L2 [mm]	L3 [mm]	LG1 [mm]	X1 [mm]	Y1 [mm]
SXT-CL 40 AL	90	40	-	6	8	M10-F	-	91	57.0	90	-	15	24	60	60
SXT-CL 60 AL	90	60	-	6	8	M10-F	-	115	73.0	90	-	15	24	60	60
SXT-CL DX MOD 40 40 AL	75	40	40	6	-	-	-	109	41.0	75	-	-	-	-	-
SXT-CL DX MOD 40 60 AL	95	40	60	6	-	-	-	127	51.0	95	-	-	-	-	-
SXT-CL DX MOD 60 60 AL	95	60	60	6	-	-	-	145	61.0	95	-	-	-	-	-
SXT-CL P 25 25 AL	40	25	25	-	-	-	40	47	-	104	30.3	-	-	44	-
SXT-CL P 25 40 AL	40	25	40	-	-	-	58	59	-	116	37.2	-	-	50	-
SXT-CL P 40 40 AL	40	40	40	-	-	-	58	59	-	130	37.3	-	-	56	-
SXT-CL X FIX 25 25 AL	35	25	25	-	-	-	35	-	-	90	31.5	-	-	27	-
SXT-CL X FIX 25 40 AL	48	25	40	-	-	-	48	-	-	102	30.0	-	-	35	-
SXT-CL X FIX 40 40 AL	48	40	40	-	-	-	48	-	-	115	36.5	-	-	42	-
SXT-CL X FIX 40 60 AL	70	40	60	-	-	-	70	-	-	140	36.5	-	-	54	-
SXT-CL X MOD 25 25 AL	60	25	25	6	-	-	-	78	26.0	60	-	-	-	-	-
SXT-CL X MOD 25 40 AL	60	25	40	6	-	-	-	93	33.5	75	-	-	-	-	-
SXT-CL X MOD 25 60 AL	60	25	60	6	-	-	-	113	45.5	95	-	-	-	-	-
SXT-CL X MOD 40 40 AL	75	40	40	6	-	-	-	109	41.0	75	-	-	-	-	-
SXT-CL X MOD 40 60 AL	75	40	60	6	-	-	-	127	51.0	95	-	-	-	-	-
SXT-CL X MOD 60 60 AL	95	60	60	6	-	-	-	145	61.0	95	-	-	-	-	-
SXT-CL X MOD 25 AL 1IN	60	25	-	6	-	-	-	78	26.0	60	-	-	-	-	-

シュマルツに連絡してください。 Schmalz K.K / 〒224-0027 横浜市都筑区大棚町3001-7/ +81 45 565-5150 / schmalz@schmalz.co.jp

パイプ用クランプ SXT-CL

平行・直交接続向けパイプ用クランプ

型式	B [mm]	d [mm]	d1 [mm]	d2 [mm]	d3 [mm]	G1	H [mm]	H1 [mm]	H2 [mm]	L [mm]	L2 [mm]	L3 [mm]	LG1 [mm]	X1 [mm]	Y1 [mm]
SXT-CL X MOD 25 AL 1.5IN	60	25	-	6	-	-	-	93	33.5	75	-	-	-	-	-
SXT-CL X MOD 25 AL 2.5IN	60	25	-	6	-	-	-	119	48.0	95	-	-	-	-	-
SXT-CL X MOD 40 AL 1.5IN	75	40	-	6	-	-	-	109	41.0	75	-	-	-	-	-
SXT-CL X MOD 40 AL 2.5IN	75	40	-	6	-	-	-	134	55.0	95	-	-	-	-	-

マルチメディアによる製品紹介

メディア	リンク
製品紹介映像	https://vimeo.com/408410930

シュマルツに連絡してください。 Schmalz K.K / 〒224-0027 横浜市都筑区大棚町3001-7/ +81 45 565-5150 / schmalz@schmalz.co.jp